ReadBook Explainer

E20 पेट्रोल की सच्चाई: क्या आपका वाहन इसके लिए तैयार है?

माइलेज का सच, आम भ्रांतियां, और भारत में ईंधन का भविष्य — एक रीडबुक (ReadBook) डीप-डाइव।

PRIMUS
NotebookLM

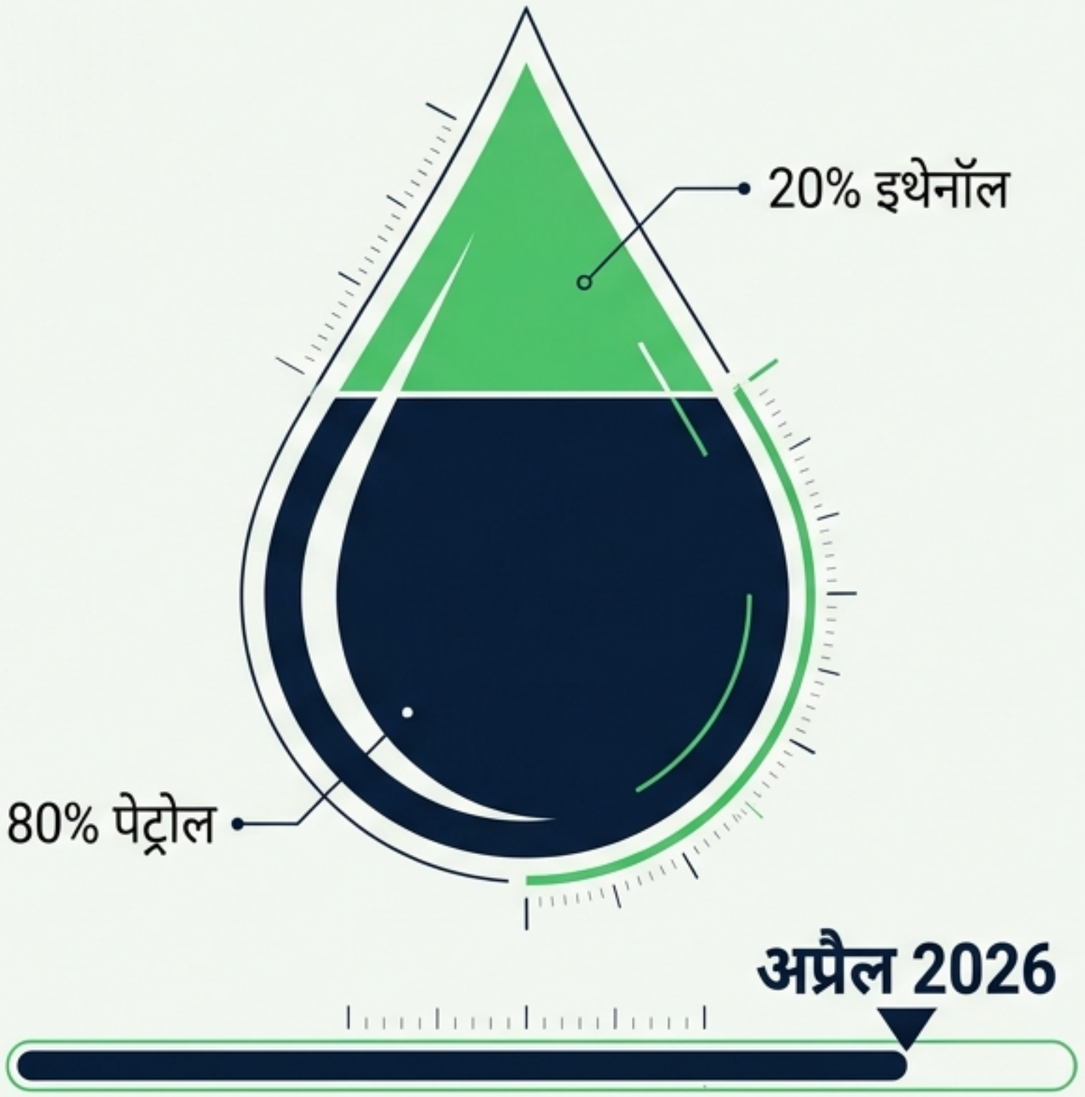

E20 क्या है?

E20 एक नया ईंधन मानक है जिसमें 80% पारंपरिक पेट्रोल और 20% इथेनॉल का मिश्रण होता है।

नया नियम (अप्रैल 2026)

भारत सरकार के निर्देशानुसार, अप्रैल 2026 से पूरे देश में बेचे जाने वाले E20 पेट्रोल में बेहतर दहन (combustion) के लिए न्यूनतम RON 95 (रिसर्च ऑक्टेन नंबर) होना अनिवार्य है।

ReadBook Insight: E20 केवल ईंधन का एक मिश्रण नहीं है; यह भारत की राष्ट्रीय ऊर्जा नीति और कार्बन उत्सर्जन लक्ष्यों में एक बड़ा रणनीतिक बदलाव है।

NotebookLM

E20 की दुविधा: उपभोक्ता चिंतित क्यों हैं?

सुरक्षा का दावा (IIT कानपुर स्टडी)

अध्ययनों से पता चला है कि E20 ईंधन से वाहन के इंजन को कोई सीधा या भारी नुकसान होने के प्रमाण नहीं मिले हैं।

वास्तविक अनुभव (इंडिया टुडे सर्वे)

सर्वेक्षण में उपभोक्ताओं ने पुराने वाहनों में 3-7% तक माइलेज गिरने और इंजन के पुर्जों में समय से पहले घिसाव (wear and tear) की शिकायत की है।

सवाल यह है कि यदि इंजन सुरक्षित है, तो माइलेज क्यों गिर रहा है और पुराने वाहन खराब क्यों हो रहे हैं?

NotebookLM

माइलेज का गणित: दूरी कम क्यों हो जाती है?

3-7% Loss

भौतिक विज्ञान का सच

इथेनॉल में शुद्ध पेट्रोल की तुलना में ऊर्जा घनत्व (Energy Density) कम होता है। इसका सीधा अर्थ है कि इथेनॉल को जलाने पर पेट्रोल के मुकाबले कम ऊर्जा पैदा होती है।

माइलेज पर प्रभाव

समान दूरी तय करने के लिए इंजन को अधिक E20 ईंधन की आवश्यकता होती है, जिसके परिणामस्वरूप माइलेज में स्वाभाविक रूप से 3 से 7% की गिरावट आती है। यह कोई तकनीकी खराबी नहीं, बल्कि भौतिक विज्ञान है।

NotebookLM

फ्यूल टैंक के अंदर छिपे हुए 3 खतरे

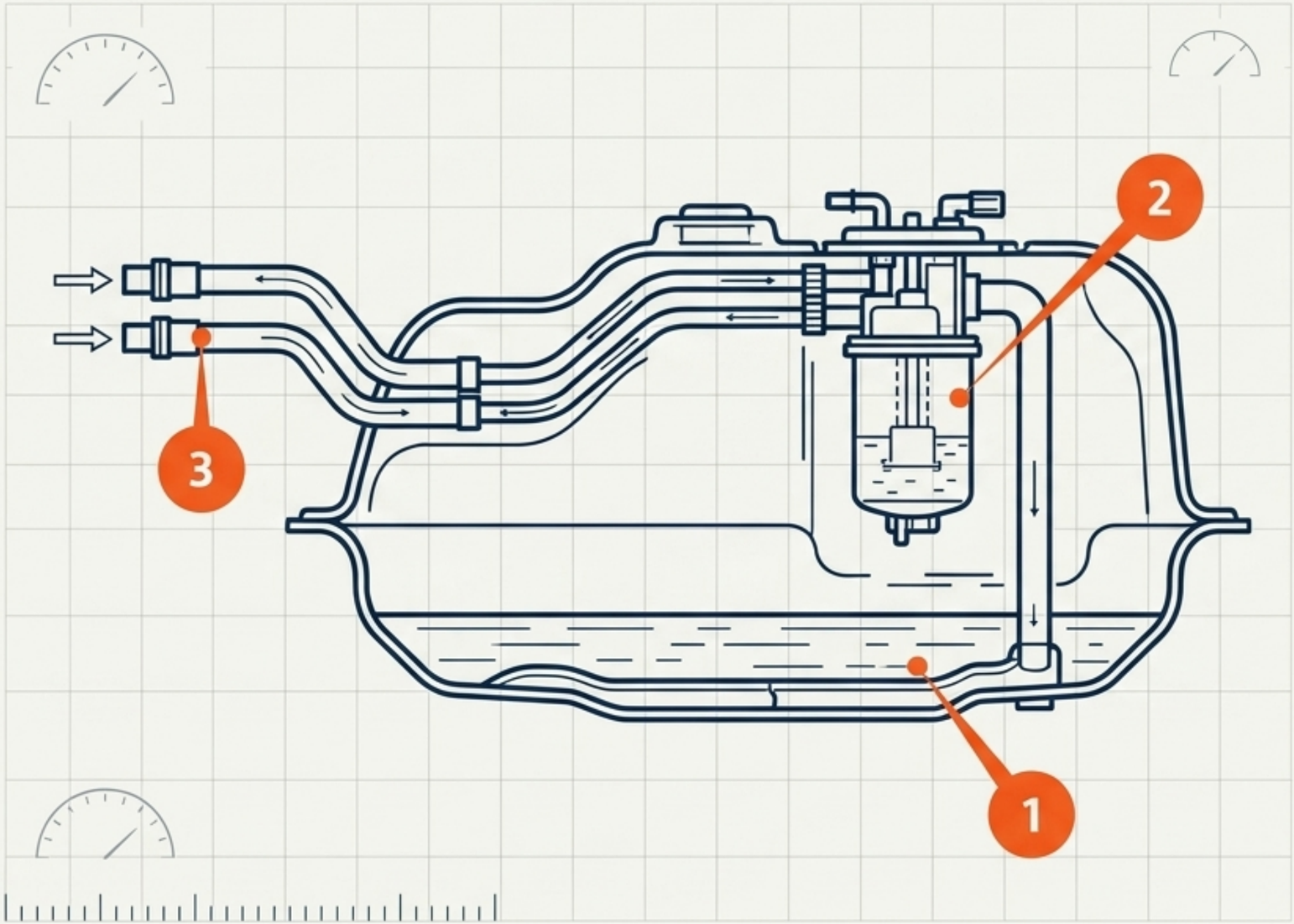

1. नमी सोखना (Phase Separation): इथेनॉल हवा से पानी को सोख लेता है, जिससे टैंक के निचले हिस्से में पानी जमा हो सकता है।

2. सूक्ष्मजीवों का विकास (Microbial Contamination): पानी और बायो-फ्यूल का मिश्रण बैक्टीरिया और 'फ्यूल बग्स' के पनपने के लिए आदर्श माहौल बनाता है, जो फिल्टर को चोक कर सकते हैं।

3. जंग और क्षरण (Corrosion): जो पुराने इंजन E20 के लिए डिज़ाइन नहीं किए गए हैं, उनके रबर पाइप और धातु के हिस्सों को इथेनॉल नुकसान पहुंचा सकता है।

NotebookLM

वैश्विक मिसाल: ब्राज़ील ने इसे कैसे संभव किया?

1931

शुरुआत: 5% इथेनॉल (E5) मिलाने का अनिवार्य नियम लागू किया गया।

1970s

प्रो-अल्कोहल युग (Pró-Álcool): तेल संकट के बाद ब्राज़ील ने गन्ना-आधारित इथेनॉल को राष्ट्रीय विकल्प बनाया।

1979

Fiat 147: दुनिया की पहली 100% इथेनॉल (E100) पर चलने वाली कार लॉन्च हुई।

Modern Era

फ्लेक्स-फ्यूल क्रांति: आज ब्राज़ील में पेट्रोल में E18 से E27 तक का मिश्रण होता है, और अधिकांश कारें फ्लेक्स-फ्यूल तकनीक पर चलती हैं।

NotebookLM

फ्लेक्स-फ्यूल (Flex-Fuel): ब्राज़ील का अंतिम समाधान

ब्राज़ील ने पुराने इंजोनों को बदलने के बजाय ‘फ्लेक्स-फ्यूल’ वाहनों का निर्माण किया। ये इंजन E20 से लेकर 100% इथेनॉल तक किसी भी मिश्रण पर चल सकते हैं।

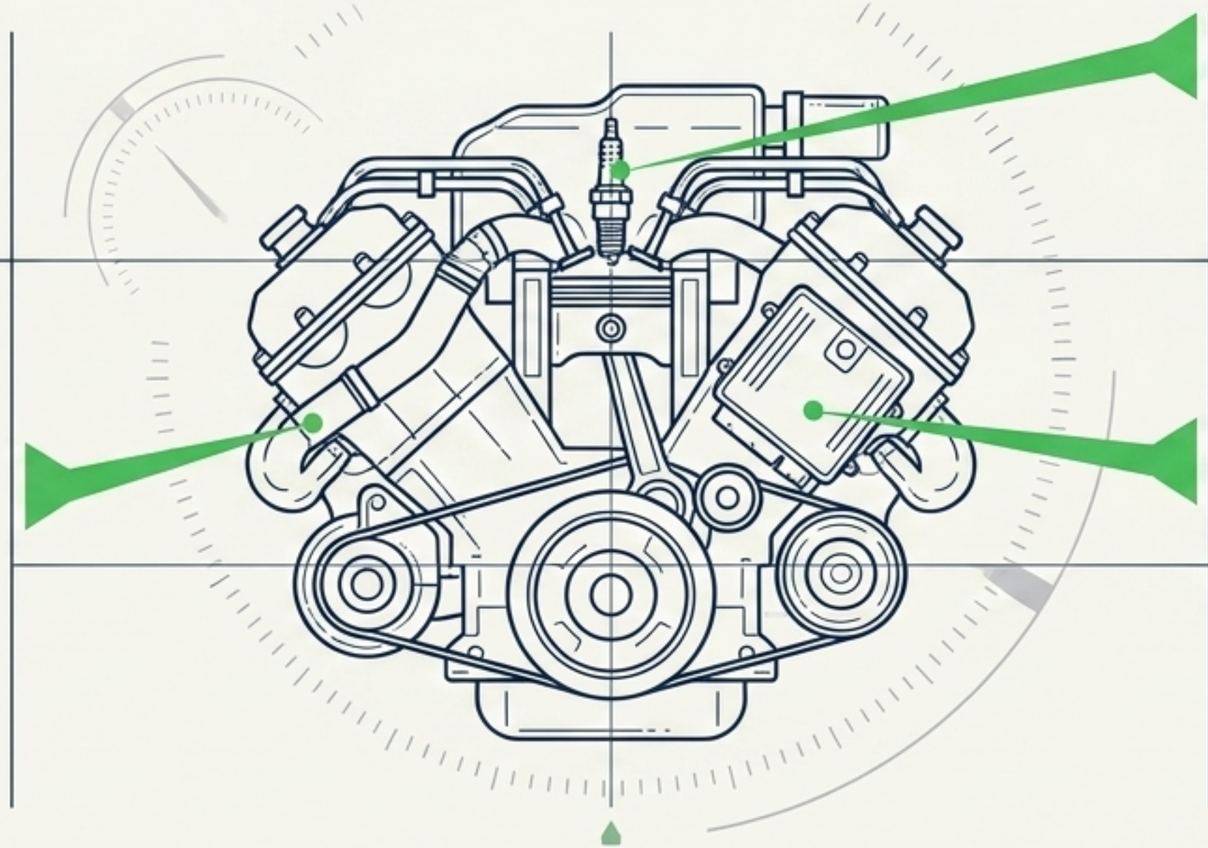

बेहतर स्पार्क प्लग: उच्च तापमान को नियंत्रित करने के लिए ‘कोल्ड स्पार्क प्लग’ (colder spark plugs) का इस्तेमाल।

मजबूत पुर्जे: इथेनॉल के क्षरण (corrosion) को सहने वाले विशेष रबर और धातु का उपयोग।

सॉफ्टवेयर अपडेट: ईंधन के प्रकार को भांपकर इंजन का कम्प्रेशन रेश्यो अपने आप सेट हो जाता है।

NotebookLM

कम्पैटिबिलिटी मैट्रिक्स: आपकी कार कहाँ खड़ी है?

	पुराने वाहन (Pre-E20 Standard)	आधुनिक वाहन (E20 Compatible)	फ्लेक्स-फ्यूल वाहन (The Future)
स्थिति	सुरक्षित नहीं।	पूरी तरह सुरक्षित।	भविष्य के लिए तैयार।
खतरा	फ्यूल सिस्टम में जंग और पुर्जों का खराब होना।	पुर्जे सुरक्षित हैं, लेकिन माइलेज में 3-3-7% की मामूली गिरावट संभव है।	E20 से लेकर शुद्ध इथेनॉल (E100) तक किसी भी अनुपात पर चलने में सक्षम।
सुझाव	मैन्युफैक्चरर से सलाह लें या कम इथेनॉल वाला ईंधन खोजें।	E20 ईंधन का बेझिझक उपयोग करें।	कोई चिंता नहीं।

NotebookLM

उपभोक्ता के लिए समाधान: आगे क्या करें?

मैनुअल जांचें (Check Manual)

सबसे पहले अपनी कार की ओनर मैनुअल देखें कि क्या वह E20 ईधन के अनुकूल (compatible) है।

RON 95 का चुनाव

2026 से आने वाले RON 95 (उच्च ऑक्टेन) E20 पेट्रोल का उपयोग करें, जो दहन (combustion) और इंजन की कार्यक्षमता को बेहतर बनाएगा।

एडिटिव्स का उपयोग (Additives)

यदि आप अपनी कार को लंबे समय तक खड़ा रखते हैं, तो नमी और सूक्ष्मजीवों (microbes) से बचने के लिए फ्यूल स्टेबलाइजर्स या बायोसाइड्स (Biocides) का उपयोग करें।

NotebookLM

रीडबुक विश्लेषण (ReadBook Synthesis): संतुलन की आवश्यकता

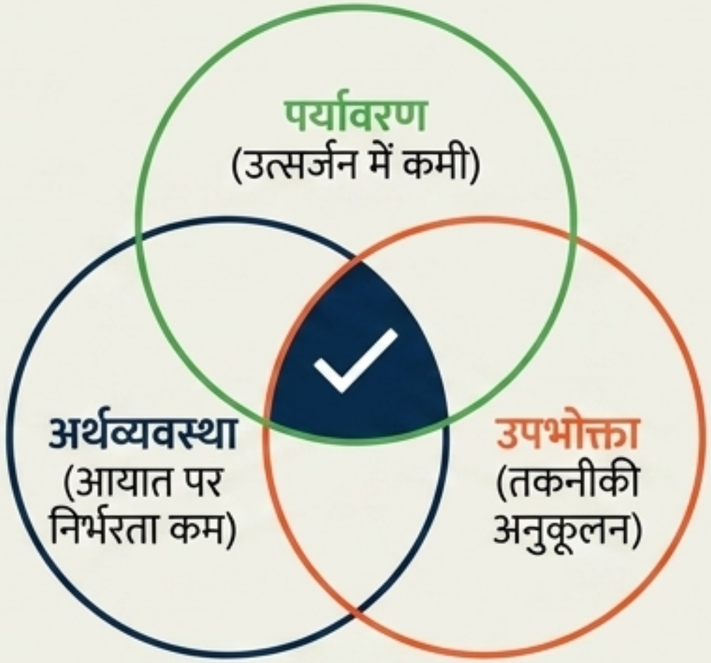

“E20 ईंधन भारत की ऊर्जा स्वतंत्रता और पर्यावरण के लिए एक आवश्यक कदम है। हालाँकि पुराने वाहनों के लिए चुनौतियां और माइलेज में गिरावट वास्तविक हैं, लेकिन ब्राज़ील की तरह **‘फ्लेक्स-फ्यूल’** तकनीक को अपनाना ही भारत का अंतिम गंतव्य है। यह एक **दर्दनाक लेकिन जरूरी बदलाव** है।”

NotebookLM